RETINATRICE AUTOMATICA DI CESTINI PK10-112



RETINATRICE AUTOMATICA DI CESTINI mod. PK10-112

La PK1 0-112 e una retinatrice automatica di cestini da 0,5-1-2 kg ad alta produzione. Confeziona frutta e ortaggi come pesche, kiwi, pomodori, ecc. Alla confezione è possibile applicare un nastrino personalizzato, che funge da manico, ed una etichetta con i dati del prodotto, il peso, il prezzo, il lotto, il codice a barre, il tutto stampato con una etichettatrice ad alta definizione. Il cestino garantisce igiene e visione del contenuto e può essere facilmente trasportabile.

AUTOMATIC PUNNET NETTING MACHINE mod. PK10-112

PK10-112 has been designed to assure a high performance 0,5-1-2 kg punnets containing fruit and vegetables such as peaches, kiwis, tomatoes etc. A printed ribbon, also used as a handle, can be applied to the packaging. A high definition printer attaches the printed label with data referring to the product i.e. weight, price, batch-code, barcode, etc,. The netted punnet guarantees hygiene, allows full view of the content and may be easily picked and transported.

MACHINE AUTOMATIQUE POUR CONDITIONNER LES BARQUETTES SOUS FILET Mod. PK10-112

La machine PK10-112 est concue pour assurer un débìt élevé de barquettes 0,5-1-2 kg conditionnées sous filet contenant des fruits et légumes tels que péches, kiwis, tomates, etc. Equipée d'une imprimante/étiqueteuse à haute definition pour la pose automatique d'une étiquette indiquant toutes les informations du produit tels que poids, prix, lot, code à barres. Pose automatique aussi bien du bolduc personnalisé à chaque extrémité du filet, servant d'anse. La barquette sous filet non seulement est facilment trasportable mais assure aussi l'hygiéne et la vision du contenu.

VOLLAUTOMATISCHER KÖRBCHENCLIPPER mod. PK10-112

Hochleistungsmaschine zum Verpacken yon Obst und Gemüse wie Pfirsiche, Kiwis, Tomaten usw 0,5-1-2 kg Körbchen kann ein nach Kundenwunsch bedruckter Streifen, der als Griff fungiert, angebracht werden. Des weiteren kann es mit einem Etikett, das alle Angaben zum Produkt, d.h. Gewicht, Preis, Losnummer und Barcode enthält, versehen werden. Eine Etikettiermaschine mit hoher Auflösung besorgt den Druck. In den leicht transportierbaren Körbchen ist das Produkt hygienisch und für das Auge gut sichtbar verpackt.

CERRADORA AUTOMATICA DE CESTAS mod. PK10-112

La maquina PK10-112 permite envolver automàticamente con una red, a una producciòn elevada, cestas 0,5-1-2 kg conteniendo frutas y hortalizas, tales como melecotones, kiwis, tomates, etc. Cabe fa posibilidad de aplicar a cada paquete una tira personalizada, con funciòn de asa, asi como una etiqueta con todos los datos referentes al proucto: peso, lote, còdigo de barras, todo eso impreso con una etiquetadora de alta definiciòn. La cesta garantiza higiene y visiòn del contenido y se puede transportar fàcilmente.

DATI TECNICI/TECHNICAL DATA

PRODUZIONE OUTPUT PRODUCTION LEISTUNG PRODUCCIÓN	40 - 55 punnets/min
POTENZA ELETTRICA INSTALLATA INSTALLED POWER PUISSANCE ELECTRIQUE INSTALLÉE ANSCHLUSSWERT ELEKTR POTENCIA ELÉCTRICA INSTALADA	1,5 kW · 50 Hz · 400V
CONSUMO D'ARIA AIR CONSUMPTION CONSUMMATION D'AIR LUFTVERBRAUCH CONSUMO DE AIRE	100 Nl/min · 6 bar

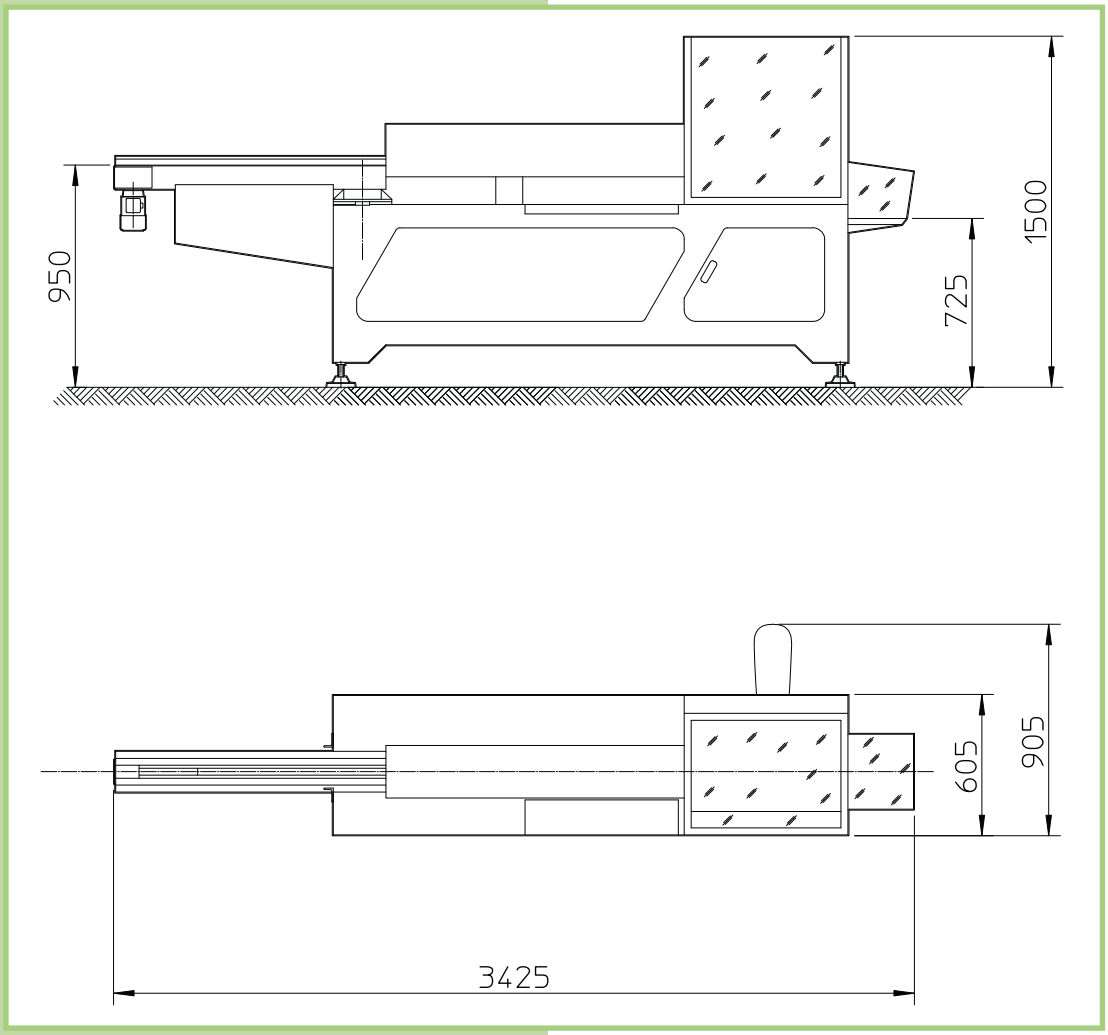

RETINATRICE AUTOMATICA DI CESTINI PK10-112

AGENTE DI ZONA / LOCAL DEALER

SORMA GROUP
SORMA
SORMA S.p.A.
Via delle Mele, 65 - 47522 CESENA (FC) - ITALY
Tel. (+39) 0547 418611 - Fax (+39) 0547 418612
sorma@sormaitalia.com - www.sormaitalia.com